siteco

Bestell-Nr.: 5NY52660XG18 | **GTIN (EAN):** 4039806215932

Produktbeschreibung: Schwinge,WaAusl,1arm,L600Ø76,verz

Schwinge, Wandausleger, Designausleger, aus Stahl, verzinkt und lackiert, Siteco® eisenglimmer (DB 702S), 1armig, Breite: 100 mm, Höhe: 500mm, Auslegermaß: 600 mm, Verpackungseinheit: 1 Stück

Gew. (kg):	7,4
GTIN (EAN):	4039806215932

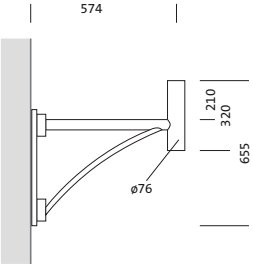

Bei der Ausführungsplanung zur Elektroinstallation ist zwingend die Montageanleitung zu beachten (zu finden unter www.siteco.com)
Stand 14.03.2021 - Änderungen und Irrtümer vorbehalten - Vergewissern Sie sich, dass Sie immer den neuesten Stand verwenden -

Siteco GmbH • Georg-Simon-Ohm-Str. 50 • D-83301 Traunreut • Fon +49(8669)33-0 • Fax +49(8669)33-397 • eMail info@siteco.de • Internet www.siteco.com

siteco

Bestell-Nr.: 5NY52660XG18 | **GTIN (EAN):** 4039806215932

Technische Detailbeschreibung: Schwinge,WaAusl,1arm,L600Ø76,verz

Kenndaten

- Produkttyp: Wandausleger
- Produktname: Schwinge
- Bestell-Nr.: 5NY52660XG18

Material, Farbe

- Designausleger: Stahl, verzinkt und lackiert, Siteco® eisenglimmer (DB 702S)
- Farbangabe: Siteco® eisenglimmer (DB 702S)

Abmessung, Gewicht

- Breite: 100mm
- Höhe: 500mm
- Gewicht: 7,4kg

Siteco GmbH • Georg-Simon-Ohm-Str. 50 • D-83301 Traunreut • Fon +49(8669)33-0 • Fax +49(8669)33-397 • eMail info@siteco.de • Internet www.siteco.com

Bestell-Nr.: 5NY52660XG18 | **GTIN (EAN):** 4039806215932

Maße: Schwinge,WaAusl,1arm,L600Ø76,verz

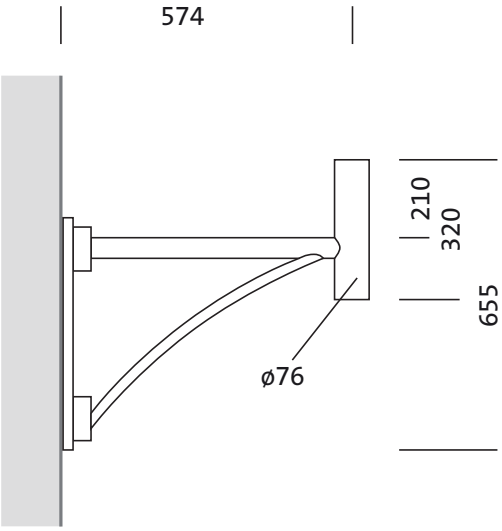

Siteco GmbH • Georg-Simon-Ohm-Str. 50 • D-83301 Traunreut • Fon +49(8669)33-0 • Fax +49(8669)33-397 • eMail info@siteco.de • Internet www.siteco.com