Installationszubehör
LZ12410

Ausstattung

Technische Daten

Abmessungen des verpackten Gerätes (mm) : 320 x 315 x 410
Abmessung der Palette : 145.0 x 80.0 x 120.0
Anzahl Geräte pro Palette : 24
Nettogewicht (kg) : 1,611
Bruttogewicht (kg) : 3,3
EAN-Nummer : 4242003441046

4 242003 441046

Installationszubehör
LZ12410

Ausstattung

Sonderzubehör

- Adapter für Inselessen
- Zur Montage an Dachschrägen nach vorne oder hinten
- Geeignet für eine Dachschräge von 20° - 45°

Installationszubehör
LZ12410
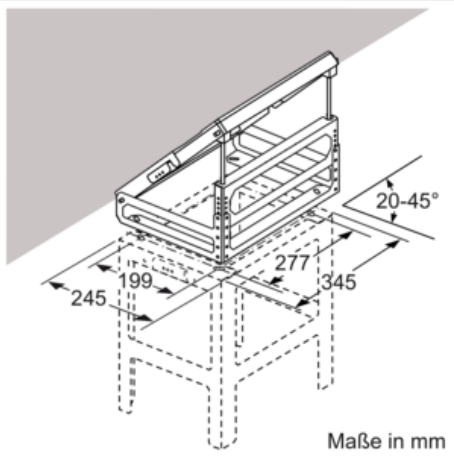
Maßzeichnungen