Betriebsstecker - FWP 8+1 - 3069297

Bitte beachten Sie, dass die hier angegebenen Daten dem Online-Katalog entnommen sind. Die vollständigen Informationen und Daten entnehmen Sie bitte der Anwenderdokumentation. Es gelten die Allgemeinen Nutzungsbedingungen für Internet-Downloads. (http://phoenixcontact.de/download)

Betriebsstecker, Nennspannung: 400 V, Nennstrom: 24 A, Polzahl: 9, Farbe: grau, Montageart: Stecken in die Grundleiste

Artikeleigenschaften

- Der integrierte, robuste Schaltkontakt ist für höchste Ansprüche konzipiert, der Einsatz hochwertiger Materialien stellt auch nach vielfacher Betätigung die Übertragung von Signalströmen sicher
- Der automatisch erzeugte Wandlerkurzschluss und die berührgeschützte Ausführung bieten höchste Sicherheit bei der Messung

RoHS

Kaufmännische Daten

Verpackungseinheit	5 STK
GTIN	4 046356 744959
GTIN	4046356744959
Gewicht pro Stück (exklusive Verpackung)	113,820 g
Gewicht pro Stück (inklusive Verpackung)	118,180 g
Zolltarifnummer	85366990
Herkunftsland	Polen
Verkaufsschlüssel	A1 - Reihenklemmen

Technische Daten

Allgemein

Polzahl	9
Anzahl der Etagen	1
Potenziale	9
Nennquerschnitt	6 mm²
Farbe	grau
Isolierstoff	PA
Brennbarkeitsklasse nach UL 94	V0
Belastungsstrom maximal	30 A

Betriebsstecker - FWP 8+1 - 3069297

Technische Daten

Allgemein

Bemessungsstoßspannung	4 kV
Prüfstoßspannung	5 kV
Überspannungskategorie	III
Isolierstoffgruppe	I
Maximale Verlustleistung bei Nennbedingung	1,31 W
Belastungsstrom maximal	30 A (bei 10 mm² Leiterquerschnitt)
Nennstrom I_N	24 A
Nennspannung U_N	400 V
Offene Seitenwand	Nein
Steckzyklen mechanisch	500
Prüfspezifikation Berührschutz	DIN EN 50274 (VDE 0660-514):2002-11
Handrückensicherheit	gewährleistet
Fingersicherheit	gewährleistet
Hinweis zum Berührungsschutz	Im gesteckten Zustand
Ergebnis Stoßspannungsprüfung	Prüfung bestanden
Stoßspannungsprüfung Sollwert	4,8 kV
Ergebnis Stehwechselspannungsprüfung	Prüfung bestanden
Stehwechselspannung Sollwert	1,89 kV
Ergebnis der Prüfung der mechanischen Festigkeit von Klemmstellen (5maliger Leiteranschluss)	Prüfung bestanden
Ergebnis Biegeprüfung	Prüfung bestanden
Biegeprüfung Rotationsgeschwindigkeit	10 U/min
Biegeprüfung Umdrehungen	135
Biegeprüfung Leiterquerschnitt/Gewicht	0,2 mm² / 0,2 kg
	6 mm² / 1,4 kg
	10 mm² / 2 kg
Ergebnis Zugprüfung	Prüfung bestanden
Zugprüfung Leiterquerschnitt	0,2 mm²
Zugkraft Sollwert	10 N
Zugprüfung Leiterquerschnitt	6 mm²
Zugkraft Sollwert	80 N
Zugprüfung Leiterquerschnitt	10 mm²
Zugkraft Sollwert	90 N
Ergebnis Festsitz auf der Befestigungsauflage	Prüfung bestanden
Festsitz auf Befestigungsauflage	Wandausschnitt
Sollwert	5 N
Ergebnis Spannungsfallprüfung	Prüfung bestanden
Anforderung Spannungsfall	≤ 3,2 mV
Ergebnis Erwärmungsprüfung	Prüfung bestanden
Ergebnis Kurzstromfestigkeit	Prüfung bestanden
Prüfung der Kurzstromfestigkeit Leiterquerschnitt	4 mm²

Betriebsstecker - FWP 8+1 - 3069297

Technische Daten

Allgemein

Kurzzeitstrom	300 A
Prüfung der Kurzstromfestigkeit Leiterquerschnitt	4 mm²
Kurzzeitstrom	500 A
Prüfung der Kurzstromfestigkeit Leiterquerschnitt	4 mm²
Kurzzeitstrom	1250 A
Ergebnis Thermische Prüfung	Prüfung bestanden
Nachweis der thermischen Merkmale (Nadelflamme) Einwirkdauer	30 s
Ergebnis Prüfung Schwingen, Breitbandrauschen	Prüfung bestanden
Prüfspezifikation Schwingen, Breitbandrauschen	DIN EN 50155 (VDE 0115-200):2008-03
Prüfspektrum	Lebensdauerprüfung Kategorie 1, Klasse B, am Fahrzeugkasten angebaut
Prüffrequenz	f_1 = 5 Hz bis f_2 = 150 Hz
ASD-Pegel	1,857 $(m/s^2)^2$/Hz
Beschleunigung	0,8 g
Prüfdauer je Achse	5 h
Prüfrichtungen	X-, Y- und Z-Achse
Ergebnis Schockprüfung	Prüfung bestanden
Prüfspezifikation Schockprüfung	DIN EN 50155 (VDE 0115-200):2008-03
Schockform	Halbsinus
Beschleunigung	5 g
Schockdauer	30 ms
Anzahl der Schocks je Richtung	3
Prüfrichtungen	X-, Y- und Z-Achse (pos. und neg.)
Relativer Isolierstoff Temperatur Index (Elec., UL 746 B)	130 °C
Temperatur Index Isolierstoff (DIN EN 60216-1 (VDE 0304-21))	125 °C
Statischer Isolierstoffeinsatz in Kälte	-60 °C
Brandverhalten für Schienenfahrzeuge (DIN 5510-2)	Prüfung bestanden
Prüfverfahren mit einer Prüfflamme (DIN EN 60695-11-10)	V0
Sauerstoffindex (DIN EN ISO 4589-2)	>32 %
NF F16-101, NF F10-102 Klasse I	2
NF F16-101, NF F10-102 Klasse F	2
Oberflächen Flammbarkeit NFPA 130 (ASTM E 162)	bestanden
Spezifisch optische Rauchgasdichte NFPA 130 (ASTM E 662)	bestanden
Rauchgastoxität NFPA 130 (SMP 800C)	bestanden
Wärmeabgabe kalorimetrisch NFPA 130 (ASTM E 1354)	27,5 MJ/kg
Brandschutz für Schienenfahrzeuge (DIN EN 45545-2) R22	HL 1 - HL 3
Brandschutz für Schienenfahrzeuge (DIN EN 45545-2) R23	HL 1 - HL 3
Brandschutz für Schienenfahrzeuge (DIN EN 45545-2) R24	HL 1 - HL 3
Brandschutz für Schienenfahrzeuge (DIN EN 45545-2) R26	HL 1 - HL 3

Maße

Betriebsstecker - FWP 8+1 - 3069297

Technische Daten

Maße

Rastermaß	8,2 mm

Montage

Montageart	Stecken in die Grundleiste

Normen und Bestimmungen

Brennbarkeitsklasse nach UL 94	V0
Brandschutz für Schienenfahrzeuge (DIN EN 45545-2) R22	HL 1 - HL 3 HL 1 - HL 3 HL 1 - HL 3 HL 1 - HL 3
Brandschutz für Schienenfahrzeuge (DIN EN 45545-2) R23	HL 1 - HL 3 HL 1 - HL 3 HL 1 - HL 3 HL 1 - HL 3
Brandschutz für Schienenfahrzeuge (DIN EN 45545-2) R24	HL 1 - HL 3 HL 1 - HL 3 HL 1 - HL 3 HL 1 - HL 3
Brandschutz für Schienenfahrzeuge (DIN EN 45545-2) R26	HL 1 - HL 3 HL 1 - HL 3 HL 1 - HL 3 HL 1 - HL 3

Zeichnungen

Schaltplan

Maßzeichnung

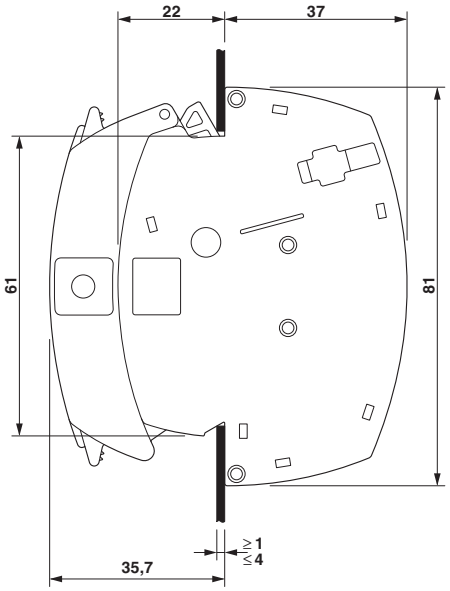

Betriebsstecker - FWP 8+1 - 3069297

Schaltplan

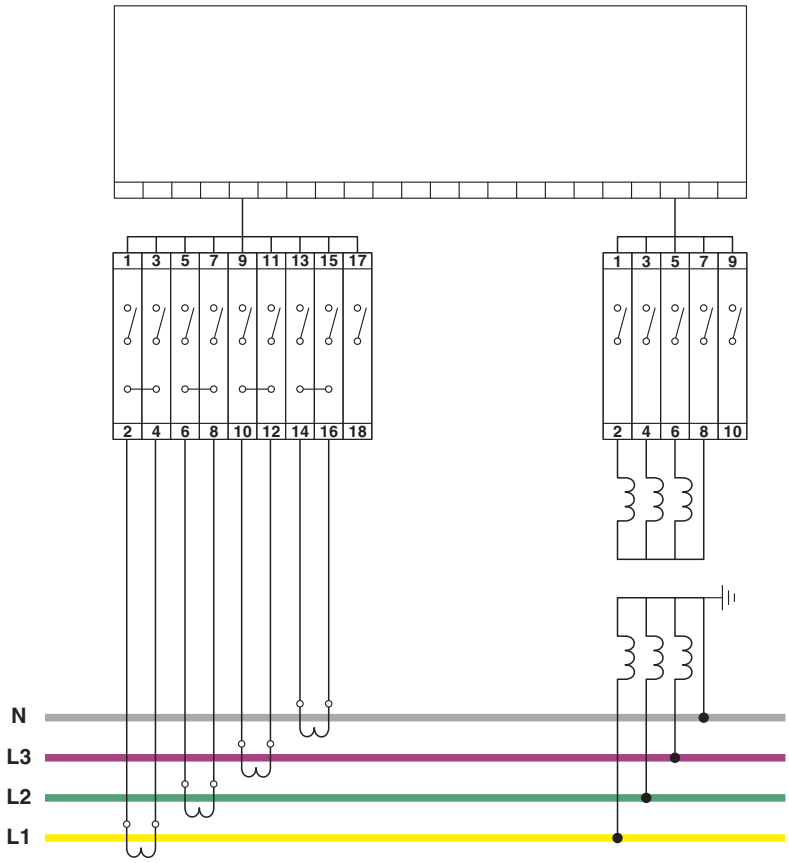

Klassifikationen

eCl@ss

eCl@ss 4.0	27141118
eCl@ss 4.1	27141118
eCl@ss 5.0	27141118
eCl@ss 5.1	27141120
eCl@ss 6.0	27141141
eCl@ss 7.0	27141141
eCl@ss 8.0	27440313
eCl@ss 9.0	27440313

ETIM

ETIM 3.0	EC000901
ETIM 4.0	EC000901
ETIM 5.0	EC002255
ETIM 6.0	EC002255

Betriebsstecker - FWP 8+1 - 3069297

Klassifikationen

UNSPSC

UNSPSC 6.01	30211811
UNSPSC 7.0901	39121410
UNSPSC 11	39121410
UNSPSC 12.01	39121410
UNSPSC 13.2	39121410

Approbationen

Approbationen

Approbationen

EAC / UL Recognized / cUL Recognized / cULus Recognized

Ex Approbationen

Approbationsdetails

EAC			7500651.22.01.00246
UL Recognized		http://database.ul.com/cgi-bin/XYV/template/LISEXT/1FRAME/index.htm	FILE E 60425
cUL Recognized		http://database.ul.com/cgi-bin/XYV/template/LISEXT/1FRAME/index.htm	FILE E 60425
cULus Recognized		http://database.ul.com/cgi-bin/XYV/template/LISEXT/1FRAME/index.htm	

Zubehör

Zubehör

Klemmenmarker beschriftet

Betriebsstecker - FWP 8+1 - 3069297

Zubehör

Zackband - ZB 8 CUS - 0825011

Zackband, bestellbar: streifenweise, weiß, beschriftet nach Kundenangaben, Montageart: verrasten in hoher Schildchennut, für Klemmenbreite: 8,2 mm, Schriftfeldgröße: 10,5 x 8,15 mm

---

Marker für Klemmen - UC-TM 8 CUS - 0824597

Marker für Klemmen, bestellbar: mattenweise, weiß, beschriftet nach Kundenangaben, Montageart: verrasten in hoher Schildchennut, für Klemmenbreite: 8,2 mm, Schriftfeldgröße: 7,6 x 10,5 mm

---

Marker für Klemmen - UCT-TM 8 CUS - 0829616

Marker für Klemmen, bestellbar: mattenweise, weiß, beschriftet nach Kundenangaben, Montageart: verrasten in hoher Schildchennut, für Klemmenbreite: 8,2 mm, Schriftfeldgröße: 7,6 x 10,5 mm

---

Zackband - ZB 8,LGS:FORTL.ZAHLEN - 1052015

Zackband, Streifen, weiß, beschriftet, beschriftbar mit: CMS-P1-PLOTTER, längs bedruckt: fortlaufende Zahlen 1-10, 11-20 usw. bis 491-500, Montageart: verrasten in hoher Schildchennut, für Klemmenbreite: 8,2 mm, Schriftfeldgröße: 10,5 x 8,15 mm

---

Zackband - ZB 8,QR:FORTL.ZAHLEN - 1052028

Zackband, Streifen, weiß, beschriftet, beschriftbar mit: CMS-P1-PLOTTER, quer bedruckt: fortlaufende Zahlen 1-10, 11-20 usw. bis 91-100, Montageart: verrasten in hoher Schildchennut, für Klemmenbreite: 8,2 mm, Schriftfeldgröße: 10,5 x 8,15 mm

---

Betriebsstecker - FWP 8+1 - 3069297

Zubehör

Marker für Klemmen - ZB 8,LGS:L1-N,PE - 1052413

Marker für Klemmen, Streifen, weiß, beschriftet, beschriftbar mit: CMS-P1-PLOTTER, längs: L1, L2, L3, N, PE, L1, L2, L3, N, PE, Montageart: verrasten in hoher Schildchennut, für Klemmenbreite: 8,2 mm, Schriftfeldgröße: 10,5 x 8,15 mm

---

Klemmenmarker unbeschriftet

Zackband - ZB 8:UNBEDRUCKT - 1052002

Zackband, Streifen, weiß, unbeschriftet, beschriftbar mit: CMS-P1-PLOTTER, PLOTMARK, Montageart: verrasten in hoher Schildchennut, für Klemmenbreite: 8,2 mm, Schriftfeldgröße: 10,5 x 8,15 mm

---

Marker für Klemmen - UC-TM 8 - 0818072

Marker für Klemmen, Matte, weiß, unbeschriftet, beschriftbar mit: BLUEMARK CLED, BLUEMARK LED, CMS-P1-PLOTTER, PLOTMARK, Montageart: verrasten in hoher Schildchennut, für Klemmenbreite: 8,2 mm, Schriftfeldgröße: 7,6 x 10,5 mm

---

Marker für Klemmen - UCT-TM 8 - 0828740

Marker für Klemmen, Matte, weiß, unbeschriftet, beschriftbar mit: THERMOMARK PRIME, THERMOMARK CARD, BLUEMARK CLED, BLUEMARK LED, TOPMARK LASER, Montageart: verrasten in hoher Schildchennut, für Klemmenbreite: 8,2 mm, Schriftfeldgröße: 7,6 x 10,5 mm

---

Phoenix Contact 2017 © - all rights reserved
http://www.phoenixcontact.com