SIEMENS

Datenblatt 3NP1961-1BB10

Prismenklemme 150 - 300mm2, für Baugröße NH3 1-polig mit Flachanschluss, Zubehör für Sicherungs-Lasttrennschalter 3NP1 enthält 1 Klemme

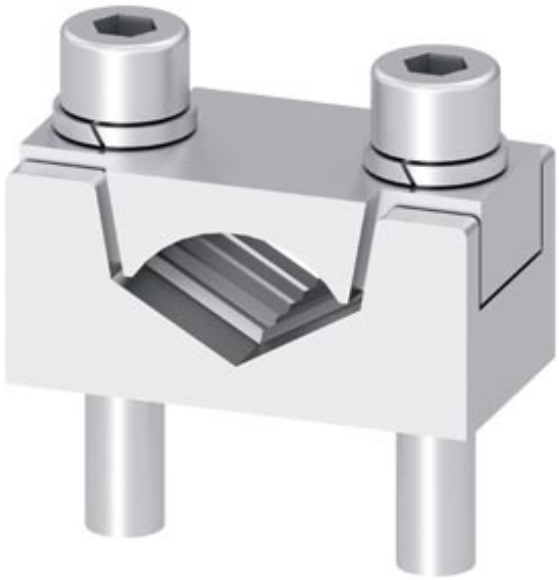

Ausführung

Produkt-Markenname	SENTRON
Produkt-Bezeichnung	Prismenklemme

Zubehör

Zubehör	Prismenklemme

Approbationen Zertifikate

allgemeine Produktzulassung	Konformitätserklärung
Sonstige	EG-Konf.

Weitere Informationen

Information- and Downloadcenter (Kataloge, Broschüren,…)
http://www.siemens.de/lowvoltage/kataloge

Industry Mall (Online-Bestellsystem)
https://mall.industry.siemens.com/mall/de/de/Catalog/product?mlfb=3NP1961-1BB10

Service&Support (Handbücher, Betriebsanleitungen, Zertifikate, Kennlinien, FAQs,…)
https://support.industry.siemens.com/cs/ww/de/ps/3NP1961-1BB10

Änderungen vorbehalten
© Copyright Siemens

Bilddatenbank (Produktfotos, 2D-Maßzeichnungen, 3D-Modelle, Geräteschaltpläne, …)
http://www.automation.siemens.com/bilddb/cax_de.aspx?mlfb=3NP1961-1BB10

CAx-Online-Generator
http://www.siemens.com/cax

Ausschreibungstexte (Leistungsverzeichnisse)
http://www.siemens.de/ausschreibungstexte

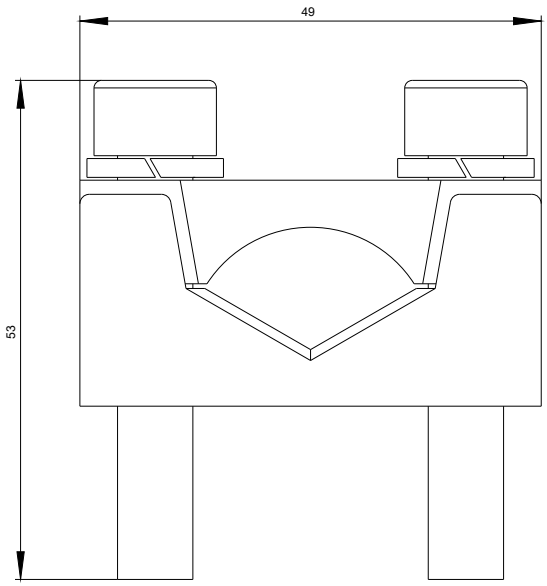

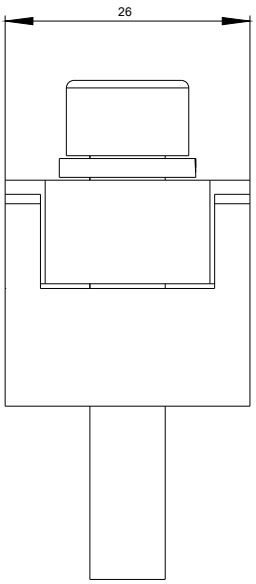

Änderungen vorbehalten
© Copyright Siemens

Änderungen vorbehalten
© Copyright Siemens