LUCIO 2

672526.002 | Bereitschaftsleuchten zur Rettungswegbeleuchtung



Deckeneinbauleuchten, Deckenleuchten
4051859721260
D 135, H 2

Deckenanbau, Deckeneinbau
weiß

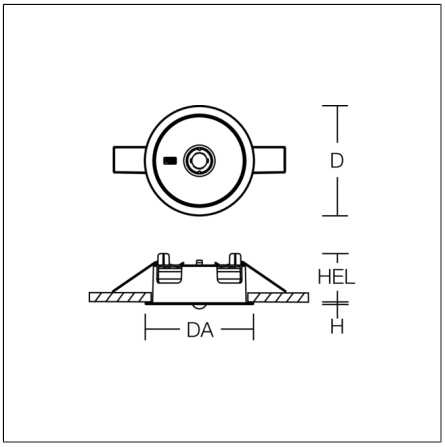

Rundes Einbau-Downlight. Zur Rettungswegbeleuchtung. Gehäuse Kunststoff (Polycarbonat). Abdeckung Kunststoff (Polycarbonat). Kunststofflinsen zur Flächen- und Rettungswegbeleuchtung im Lieferumfang enthalten. Geeignet für Deckenanbau, Deckeneinbau. Betriebsgeräte integriert. Einzelbatteriesystem mit automatischem Selbsttest.

Produktdaten

Art der Sicherheitsbeleuchtung	**Einzelbatterieversorgung**
Überwachung	**Autotest**
Akku	**LiFePO4**
Betriebsdauer	**3 h, 8 h**
Schaltungsart	**NL Bereitschaftsschaltung**
Durchmesser D	**135 mm**
Höhe H	**2 mm**
Einbaudurchmesser DA	**116-120 mm**
Einbauhöhe Leuchte HEL	**60 mm**
Deckenstärke S	**1-40 mm**
Gewicht	**0.355 kg**
Lichtquelle	**LED**
Farbtemperatur	**4000 K**
Bemessungsleuchtenlichtstrom, Netzbetrieb	**undefined lm**
Bemessungsleistung, Netzbetrieb	**3,3 W**
Bemessungsleuchtenlichtstrom, Notbetrieb	**3 h: 240 lm | 8 h: 120 lm**
Ausstrahlwinkel	**down 180°** **up 180°**
LED-Lebensdauer	**70000 h**
Farbwiedergabeindex	**70**
Photobiologische Sicherheit nach EN 62471	**Risikogruppe 2**
Betriebsgerät	**EVG nur im Notbetrieb**
Steuerung	**on/off**
Spannung	**220 - 240 V / 50 Hz, 60 Hz**
Leuchten an Sicherung B10A	**30**
Leuchten an Sicherung B16A	**40**
Leuchten an Sicherung C10A	**30**
Leuchten an Sicherung C16A	**40**
CIE Flux Code / CEN Flux Code	**25 50 75 85 0**
Schutzart	**IP 20**
Schutzklasse	**II**
Glühdrahtprüfung	**850 °C**
Schlagfestigkeit	**IK06**
Umgebungstemperatur bei Bereitschaftsschaltung	**0 °C ... + 25 °C**
Sicherheitszeichen	**Einbauleuchte nicht bedecken!**
Konformitätszeichen	**CE**

LUCIO 2

672526.002 | Bereitschaftsleuchten zur Rettungswegbeleuchtung

Zubehör



982792.002
Linse tiefstrahlend



982791.002
Befestigungsbügel Aufputz



983172.000
Flächenlinse quadratisch für Antipanikbeleuchtung



983086.000
Linse asymmetrisch für hervorzuhebende Stellen

LUCIO 2

672526.002 | Bereitschaftsleuchten zur Rettungswegbeleuchtung

