CANTO 2 | WANDLEUCHTE | SCHWARZ

49701003

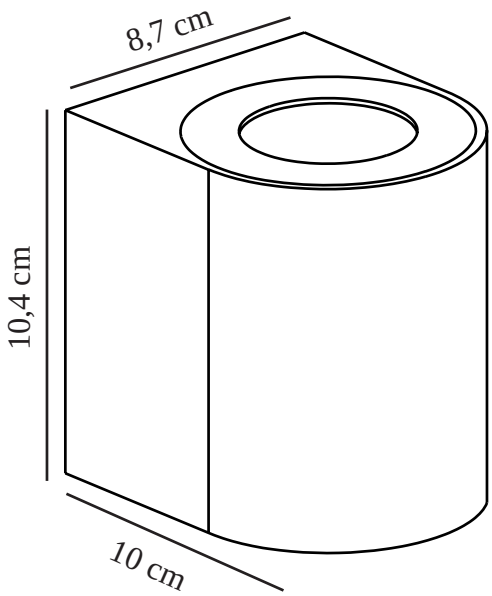

Spannung (V): 230 Volt
IP-Grad: IP44
Klasse (Klasse 1, Klasse 2, Klasse 3): Klasse 1 (Geerdet)
Leuchtmittelsockel: LED Module
: False
Parallelschaltung: True

Hauptmaterial: Aluminium
Glasfarbe: Klar
Geeignet für Meeresklima: False
Farbe: Schwarz

Höhe (cm): 10.4
Breite (cm): 8.7
Projektion (cm): 10

EAN: 5701581482487
TUN: 2050183
Artikelnummer: 49701003
Stück pro Hauptkarton: 3
Verkaufsbox Höhe (cm): 11.2

Verkaufsbox Breite (cm): 10.6
Verkaufsbox Tiefe (cm): 9.3
Verkaufsbox Volumen m³ : 0.0011
Produkt Nettogewicht (kg): 0.45

Helligkeit des Lichts (Lumen): 500
Farbtemperatur (K): 3000
Ra-Wert : 80
Lebensdauer (Std.): 30000
Abstrahlwinkel (°) : 120
Energieklasse: F
Tatsächliche Watt (W): 10.6

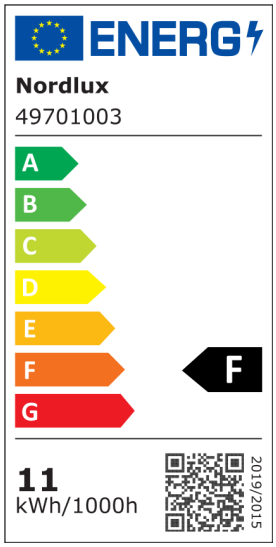

• Inklusive drei Lichteffekte • Sowohl Up- als auch Downlight
• Eingebaute Parallelschaltung • 5 Jahre LED-Garantie

Unabhängig davon, ob Canto 2. drinnen oder draußen platziert wird, bietet die Leuchte ein einzigartiges Lichterlebnis. Das minimalistische Design macht die Leuchte dekorativ und skulptural zugleich. Das Licht strahlt sowohl nach oben als auch nach unten und mit den drei mitgelieferten gemusterten Einsätzen, kann das Lichtbild nach Belieben und persönlichem Stil geändert werden.

Entworfen vom dänischen Designer Bønnelycke mdd.