PRODUKTDATENBLATT LEUCHTE

gemäß EU-Verordnung Nr. 1194/2012

Artikel-Nr.: MM69272

LED-Flächenstrahler S mit asymmetrischem Abstrahlwinkel

MEGAMAN HUGO S 50/22W-6000/2860lm/830

EAN-Code: 4020856692729



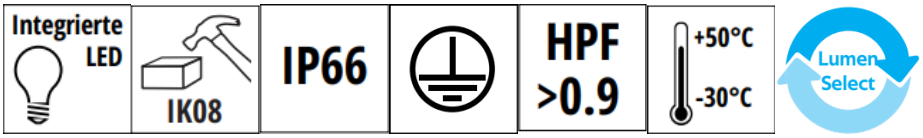

Allgemeine Eigenschaften

Leuchtmittel mitgeliefert	Ja
Leuchtmittel austauschbar	Nein
Bemessungslebensdauer (L80 B50)	70.000 h
Betriebstemperaturbereich	-30 bis +50° C
Anschlussart	L/N
Material	Aluminium-Druckguss

Produktabmessungen

Höhe	268 mm
Breite	230 mm
Tiefe	47 mm
Gewicht	1.480 g

Elektrische Kenndaten

Systemspannung	220-240 V
Netzfrequenz	50/60 Hz
Leistungsaufnahme System	50/22 W
Elektrischer Leistungsfaktor	λ > 0,9
Dimmbar?	Nein
Indikation Lampentyp	integrierte SMD-LED
Lichtausbeute System	120/130 lm / W

Lichttechnische Eigenschaften

Farbkennung	830
Lichtfarbe	Warmweiß
Farbtemperatur	3000 K
Farbwiedergabe	Ra 80
Systemlichtstrom	6000 lm/2860 lm
Bemessungsspitzenlichtstärke	3100cd
Nomineller Halbwertswinkel	60°/135°
Bemessungshalbwertswinkel	60°/135°
Farbkonsistenz SDCM	<6

Die Eigenschaften gelten für die z. Zt. auf Lager vorhandenen Versionen.
Im Handel befindliche Lagerware desselben Modells kann abweichen.
Technische Daten können ohne Vorankündigung geändert werden. Irrtümer vorbehalten.

© September 2013
IDV Import- und Direkt-Vertriebsges.mbH
Alle Rechte vorbehalten.

Hinweise und Empfehlungen

Empfehlung für die Entsorgung der Leuchte

https://www.megaman.de/idv-gmbh/recycling/index

Hinweis

Die MEGAMAN HUGO besitzt die Schutzart (IP66), ist staubdicht und Strahlwassergeschützt aus beliebigem Winkel, für den Außenbereich geeignet.
Zudem verfügt die HUGO über ein robustes Gehäuse aus Aluminium-Druckguss, welches geeignet ist für den Einsatz in Küstennähe und Binnenland (UV- und Salzwasserbeständig).

Schutzklasse

Klasse 2

Schutzart

IP66

Abmessungsskizze

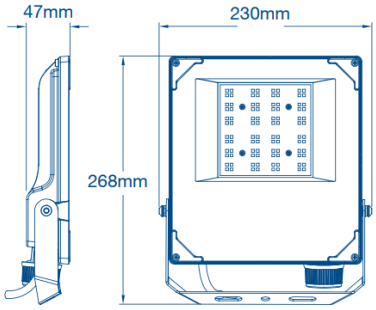

Farbspektren

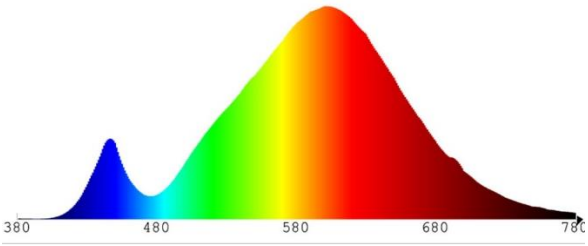

Die Eigenschaften gelten für die z. Zt. auf Lager vorhandenen Versionen.
Im Handel befindliche Lagerware desselben Modells kann abweichen.
Technische Daten können ohne Vorankündigung geändert werden. Irrtümer vorbehalten.

© September 2013
IDV Import- und Direkt-Vertriebsges.mbH
Alle Rechte vorbehalten.