SIEMENS

iQ500, Wärmepumpen-Trockner, 9 kg
WQ41G20G1





bestCollection

Made in Europe

Hervorragende Wäschepflege mit autoDry für eine schonende und gleichmäßige Trocknung Deiner Wäsche.

- ✓ Weniger Wartungsaufwand dank des easyClean-Filters.
- ✓ autoDry - Präzise gesteuertes Trocknen für eine schonende Wäschepflege.
- ✓ Halbe Beladung — die Option verkürzt das Programm für kleinere Wäschemengen durch eine intelligente Anpassung der Laufzeit.
- ✓ Outdoor-Programm: trocknet auch wasserabweisende Outdoor-Bekleidung sicher und zuverlässig.
- ✓ super40'-Programm: kleine Beladungen schnell und schonend trocknen.

Ausstattung

Technische Daten

Bauform: ..... Freistehend
Arbeitsplatte abnehmbar: ..... Nein
Türanschlag: ..... Rechts
Länge Anschlusskabel: .....145 cm
Abmessungen des Gerätes (H x B x T): ..... 842x598x613 mm
Nettogewicht: ..... 49.0 kg
Fluorierte Treibhausgase: R290
Hermetisch geschlossene Einrichtung: ..... Ja
EAN-Nummer: 4242003957158
Anschlusswert: ..... 600 W
Absicherung: ..... 10 A
Spannung: .....220-240 V
Frequenz: ..... 50 Hz
Maximale Beladungsmenge: .....9.0 kg
Energieeffizienzklasse[1]: ..... D
Gewichteter Energieverbrauch pro Zyklus (EU 2017/1369): ..... 1.28 kWh/Zyklus
Gewichteter Energieverbrauch pro 100 Zyklen (EU 2017/1369): 128 kWh/100 Zyklen
Kondensationseffizienz (EU 2017/1369): ..... 83 %
Programmdauer bei halber Kapazität (EU 2017/1369): 2:12
Programmdauer bei Nennkapazität (EU 2017/1369): 3:50

4 242003 957158

Sonderzubehör

WZ20160	Anschlussgarnitur Kondensat
WZ20600	Wollekorb
WZ27400	Verbindungssatz mit Auszug
WZ27410	Verbindungssatz
WZDP40D	Podest mit Auszug, Trockner, cubic

[1] Auf einer Energieeffizienzklassen-Skala von A bis G

SIEMENS

iQ500, Wärmepumpen-Trockner, 9 kg
WQ41G20G1

Ausstattung

Leistung und Verbrauch
- Energieeffizienzklasse[1]: D
- Stromverbrauch[2]: 128 kWh
- Nennkapazität[3]: 9 kg
- Programmlaufzeit[3]: 3:50 h:min
- Geräuscheffizienzklasse: B (auf einer Skala von A bis D)
- Geräuschwert[3]: 62 dB (A) re 1 pW
- Kondensationseffizienzklasse: C (auf einer Skala von A bis D)
- Kondensationseffizienz[3]: 83%

Programme
- Standardprogramme: Baumwolle, Pflegeleicht
- Spezialprogramme: Baumwolle, Blusen/Hemden, Baumwolle Eco, Extra Fein, Handtücher, Kopfkissen, Schnell/Mix, Outdoor, Super 40, Decken, Pflegeleicht, Wolle finish, Zeitprogramm kalt, Zeitprogramm warm

Optionen
- Knitterschutz 120 min am Programmende
- Option Halbe Beladung: optimiert die Trocknung bei kleineren Wäscheposten
- touchControl-Tasten: Bügeltrocken, Schranktrocken, Schranktrocken+, Fertig in, Knitterschutz, Schontrocknen, Signal, Start / Nachlegen / Pause, 24 h Fertig in

Komfort und Sicherheit
- softDry-Trommelsystem: große Edelstahltrommel, Mitnehmer im Softdesign
- easyClean Filter
- AutoDry: feuchtegesteuerte Trocknungsprogramme
- Großes, übersichtliches LED-Display für Restzeitanzeige und 24 h Endezeitvorwahl, Programmstatus, Zusatzfunktionen.
- Beladungsempfehlung
- anti-vibration Design: mehr Stabilität und Laufruhe
- Trommelinnenbeleuchtung: LED
- Komfort-Ablaufgarnitur
- Kindersicherung
- Signal am Programmende
- Tür Chrom flüssig matt, schwarz
- Seitlich öffnende Drehtür, Anschlag rechts
- Metallverschlusshaken

Technische Informationen
- unterschiebbar ab 85 cm Nischenhöhe
- Gerätemaße (H x B): 84.2 cm x 59.8 cm
- Gerätetiefe: 61.3 cm
- Gerätetiefe inkl. Tür: 64.8 cm
- Gerätetiefe mit geöffneter Tür: 109.6 cm

[1] Auf einer Energieeffizienzklassen-Skala von A bis G

[2] Gewichteter durchschnittlicher Energieverbrauch für 100 Trocknungszyklen in kWh im Eco Programm

[3] Eco Programm bei voller Beladung

SIEMENS

iQ500, Wärmepumpen-Trockner, 9 kg
WQ41G20G1

Maßzeichnungen

Maße in mm

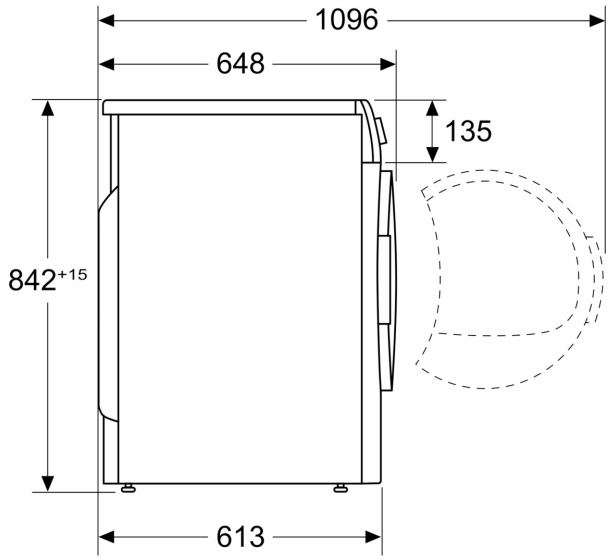

Maße in mm

