CL.1 Seitenventil , linksschließend , warm - Chrom

20 006 706 Produktversion ab 09.03.2015

- mit CASCADE-Struktur
- Bohrungsdurchmesser 32 mm
- Rosette 60 x 47 mm
- mit Warmkennzeichnung

Chrom	20 006 706-00
Platin gebürstet	20 006 706-06
Dark Chrome	20 006 706-19
Champagne gebürstet (22kt Gold)	20 006 706-46
Champagne (22kt Gold)	20 006 706-47
Dark Platinum gebürstet	20 006 706-99

CL.1 Seitenventil , linksschließend , warm - Chrom

20 006 706 Produktversion ab 09.03.2015

mm [inches]

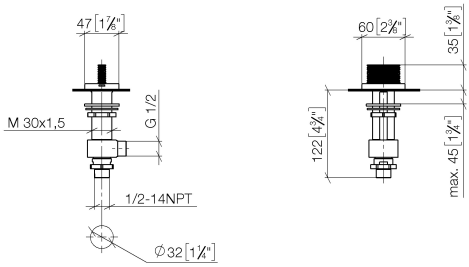

Durchflussdiagramm

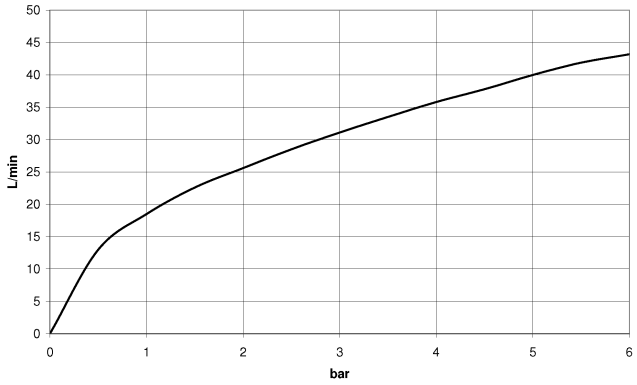

Codes & Standards

ASME A112.18.1	cUPC	DIN 4109	ISO 3822
NSF372	NSF61	Scottish Water Byelaws	UK Water Supply Regulations
Ü-Zeichen			

CL.1 Seitenventil , linksschließend , warm - Chrom

20 006 706 Produktversion ab 09.03.2015

Zertifikate

WRAS_1804	IAPMO_N-4	WRAS_240202	LGA_28	IAPMO_4976
IAPMO_6				

CL.1 Seitenventil , linksschließend , warm - Chrom

20 006 706 Produktversion ab 09.03.2015

Ersatzteile für die anderen Oberflächenvarianten finden Sie hier: Platin gebürstet

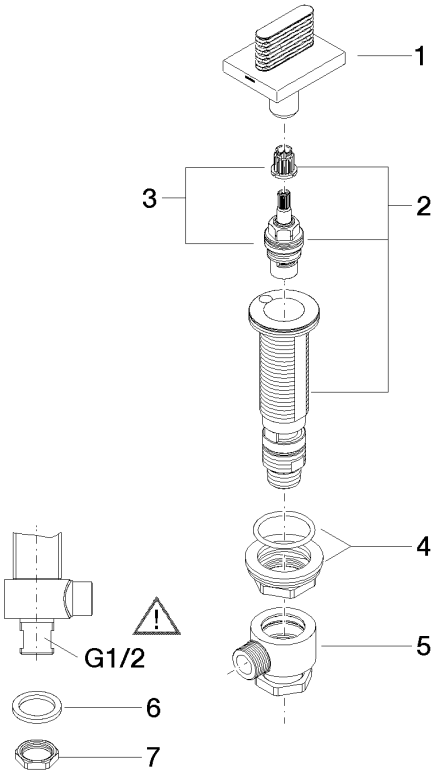

Ersatzteilstückliste

Nr.	Artikelnummer	Benennung	Verbaumenge	Lieferzeit
4	04 23 10 032 78 90	Befestigung mit Dichtungen M30 x 1,5 -	1,00	2
3	90 90 03 152 00 90	Oberteil , linksschließend verlängert 7mm 1/2" -	1,00	2
1	90 20 70 053 07-00	Griff für Waschtisch Hot oval Treppe 60 x 47,5 x 40 mm - Chrom	1,00	10
5	04 17 11 023 10 90	Anschluss Verteiler komplett 1/2" -	1,00	2
8	09 23 10 012 90	Befestigung Mutter SW 24 1/2" -	1,00	2
6	90 23 30 040 00-00	Verschraubung - Chrom	1,00	10
2	04 17 11 058 52 90	Seitenteil 1/2" -	1,00	2
7	09 30 11 059 90	Scheibe -	1,00	2