hansgrohe

AXOR Urquiola
Einhebel-Waschtischmischer 110 für Handwaschbecken mit Zugstangen-Ablaufgarnitur
Oberfläche: **Brushed Gold Optic** Artikelnummer: **11025250**

Beschreibung

Merkmale

- besteht aus: Einhebel-Waschtischmischer, Ablaufgarnitur
- ComfortZone: 110
- Ausladung: 114 mm
- Auslaufhöhe: 105 mm
- Griffvariante: Bügelgriff
- Strahlart: Normalstrahl
- Maximale Durchflussmenge bei 3 bar: 5 l/min
- Keramikmischsystem
- Temperaturbegrenzung einstellbar
- Zugstangen-Ablaufgarnitur G 1 ¼
- Geräuschgruppe: I
- Durchflussklasse: O
- P-IX 19147/IO

Artikeldetails

TEAM-Nr.	757146.997
Preis exkl. MwSt.	1132.00 CHF

Technologie

Produktabbildung

Maßzeichnung

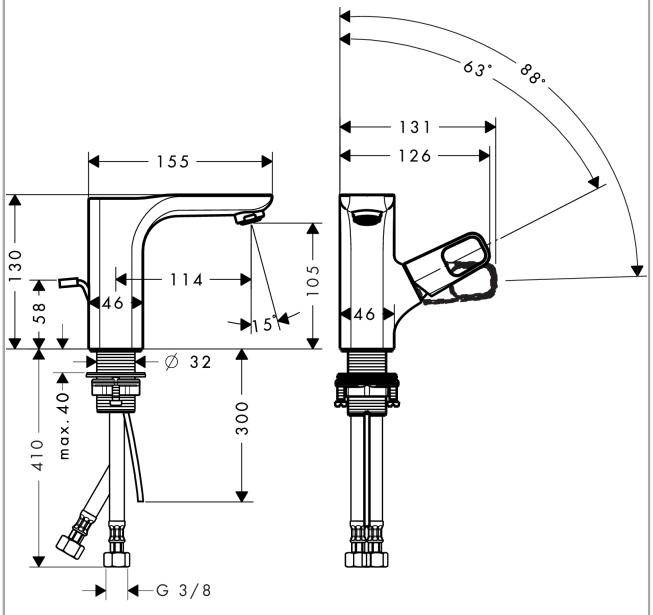
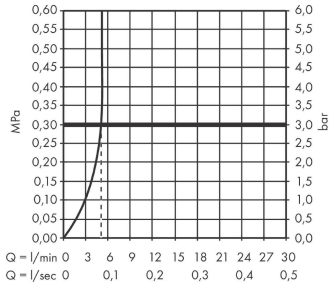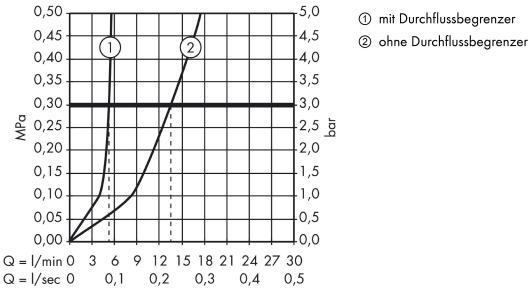
Durchflussdiagramm