Multi-UP-Einzelraumregelungen für 1 Heizkreis

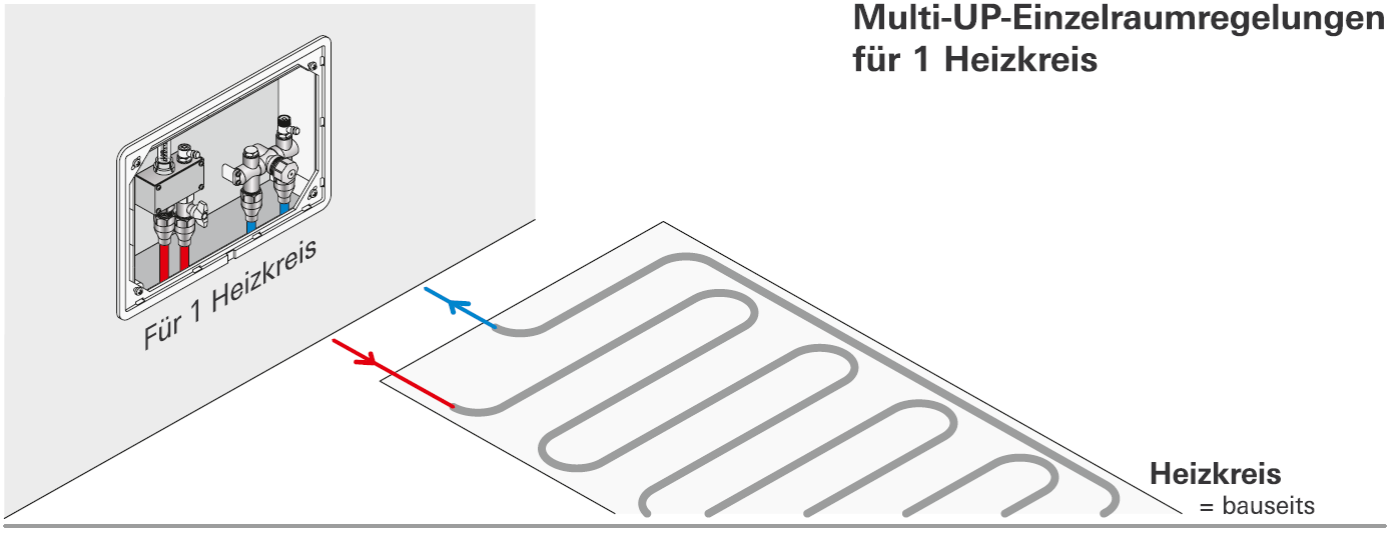

Art.-Nr.: 3347.55

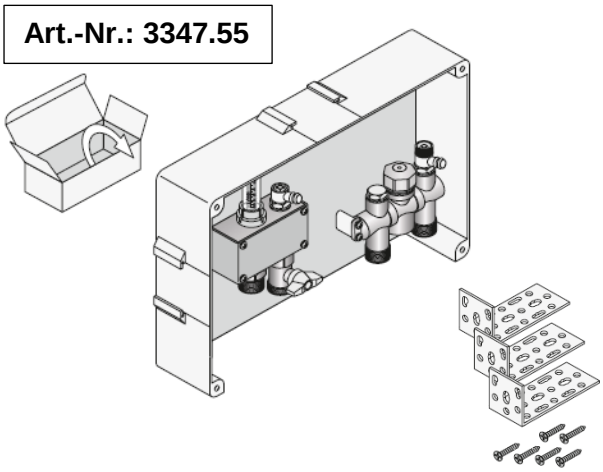

Bitte gesondert bestellen!

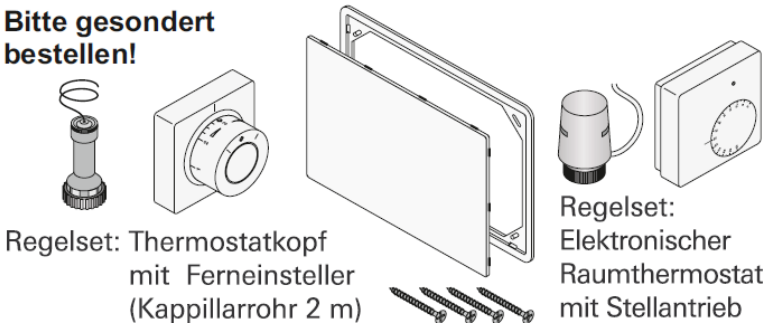

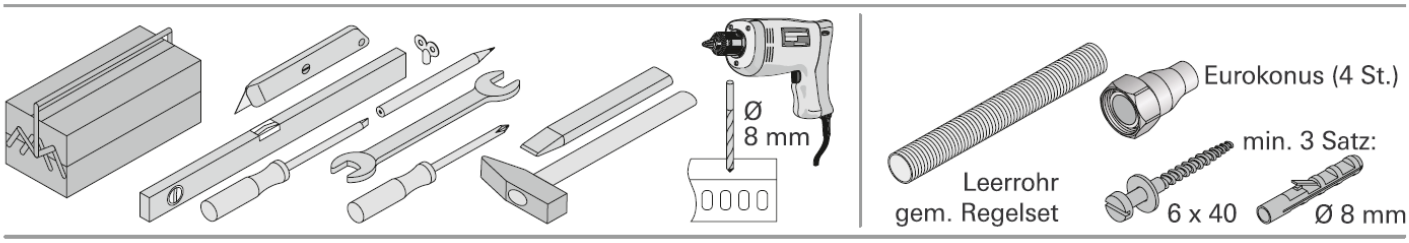

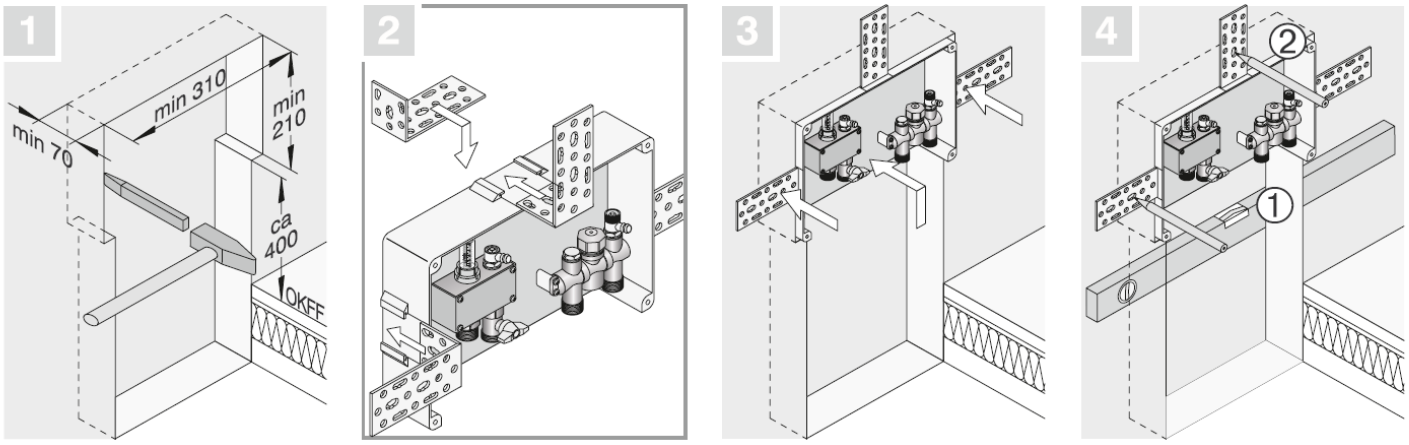

Beckersheide 11 - 15
33758 Schloß Holte-Stukenbrock

Tel.: 0 52 07 / 9 18 99-0
Fax: 0 52 07 / 9 18 99-9

www.ush-innovationen.de
mail@ush-innovationen.de

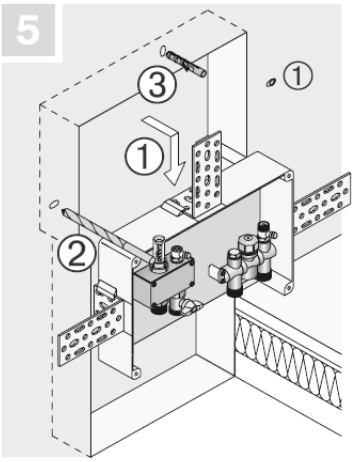
5
3
1
1
2

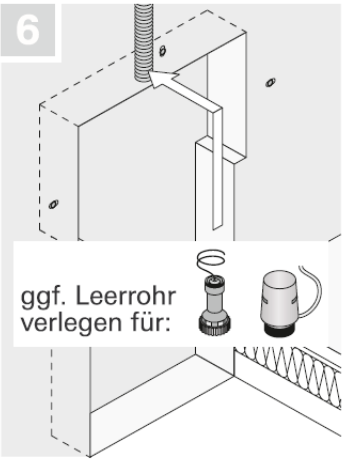
6
ggf. Leerrohr
verlegen für:

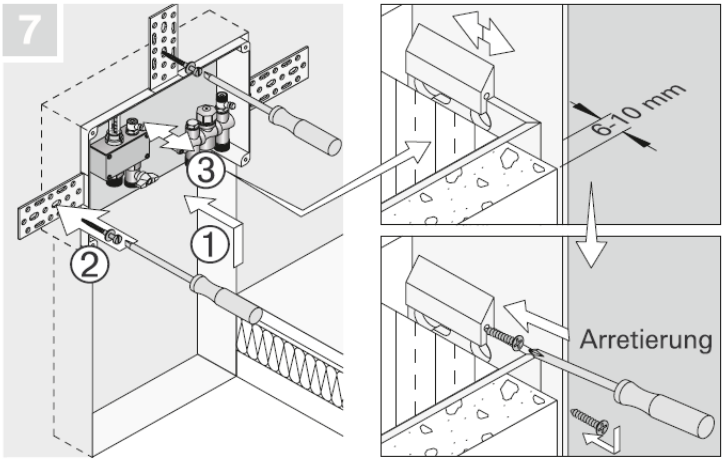
7
3
1
2
6-10 mm
Arretierung

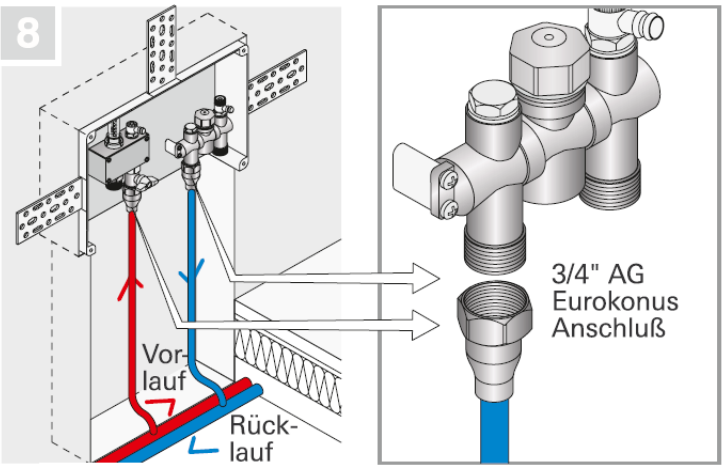
8
Vor-
lauf
Rück-
lauf
3/4" AG
Eurokonus
Anschluß

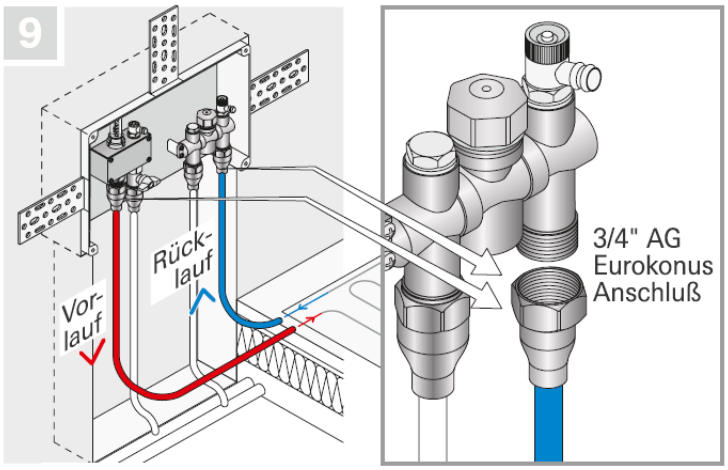
9
Rück-
lauf
Vor-
lauf
3/4" AG
Eurokonus
Anschluß

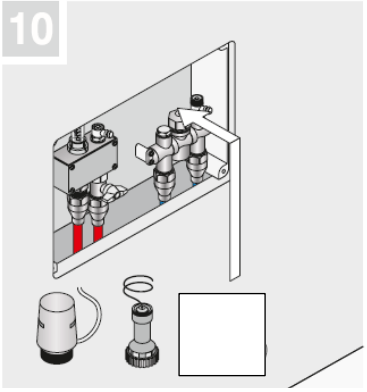
10

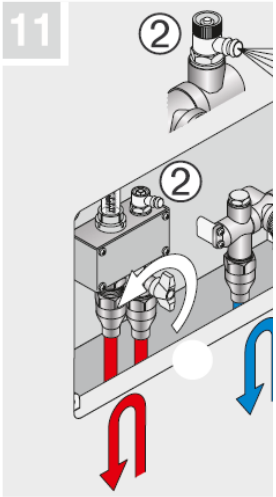
11
2
2

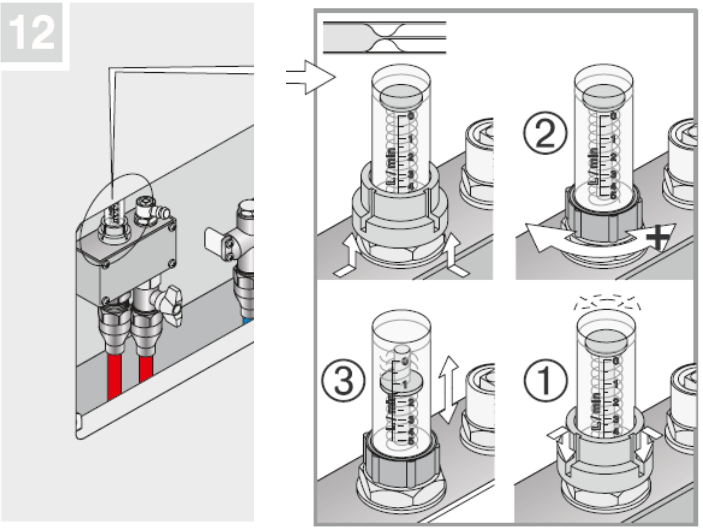
12
2
3
1