Datenblatt

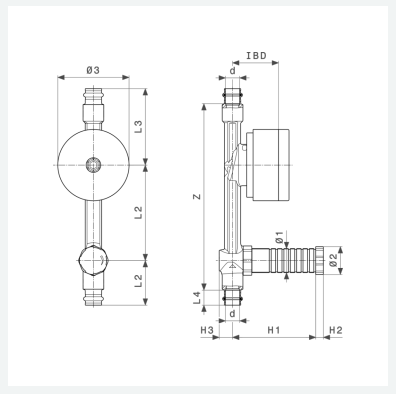

Easytop-UP-Wohnungswasserzählereinheit
mit SC-Contur
- Pressanschlüsse
- ohne: Messkapsel

Ausstattung
UP-Geradsitzventil, Ventilgehäuse Rotguss oder Siliziumbronze nach DIN EN 1982 und Metall-Bewertungsgrundlage (UBA), Oberteil, Ventilsitz und Ventiltellereinheit Edelstahl, Bauschutz, Aufnahme für Koax G2-Messkapsel, Blindflansch, Dichtelemente EPDM
mit DVGW-Prüfzeichen
Modell 2231.3

Artikel 756 819

Eigenschaften

Betriebstemperatur maximal	BT	90 °C
Rohraußendurchmesser	d	22
Einbautiefe	EBT	45–77
Z-Maß	Z	293 mm
Länge 1	L1	70 mm
Länge 2	L2	150 mm
Länge 3	L3	120 mm
Länge 4	L4	24 mm
Höhe 1	H1	131 mm
Höhe 2	H2	12 mm

Datenblatt

Easytop-UP-Wohnungswasserzählereinheit
mit SC-Contur
Modell 2231.3
Artikel 756 819

Eigenschaften

Höhe 3	H3	21 mm
Durchmesser 1	Ø1	38 mm
Durchmesser 2	Ø2	44 mm
Durchmesser 3	Ø3	112 mm
Gewicht	1303 g	
Volumen	3463,2 cm^3	